(mm)参考

FYH

参 考 図

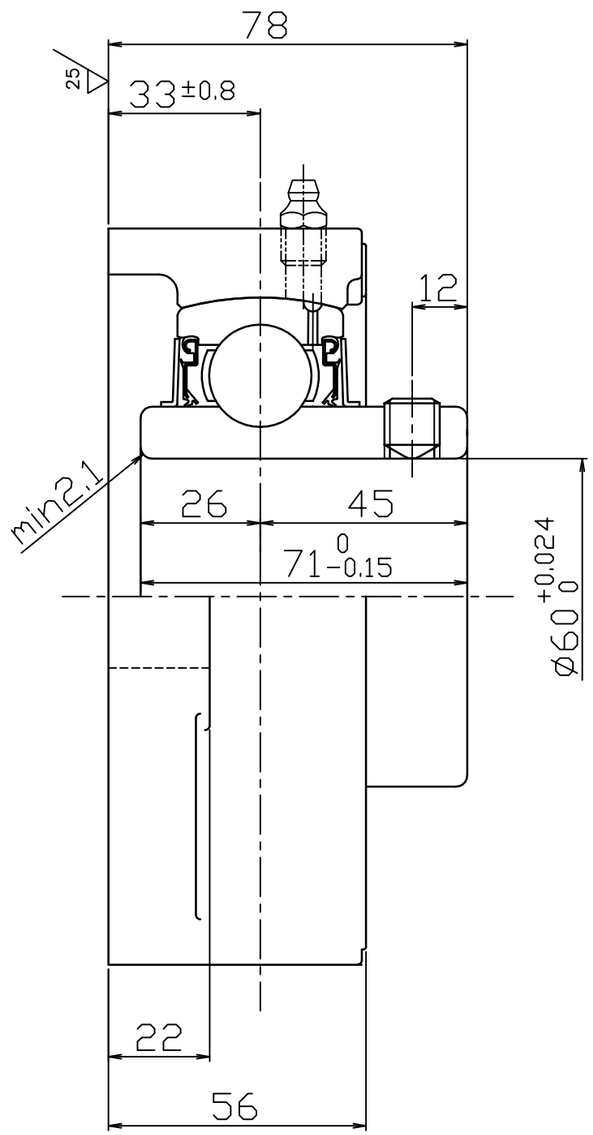

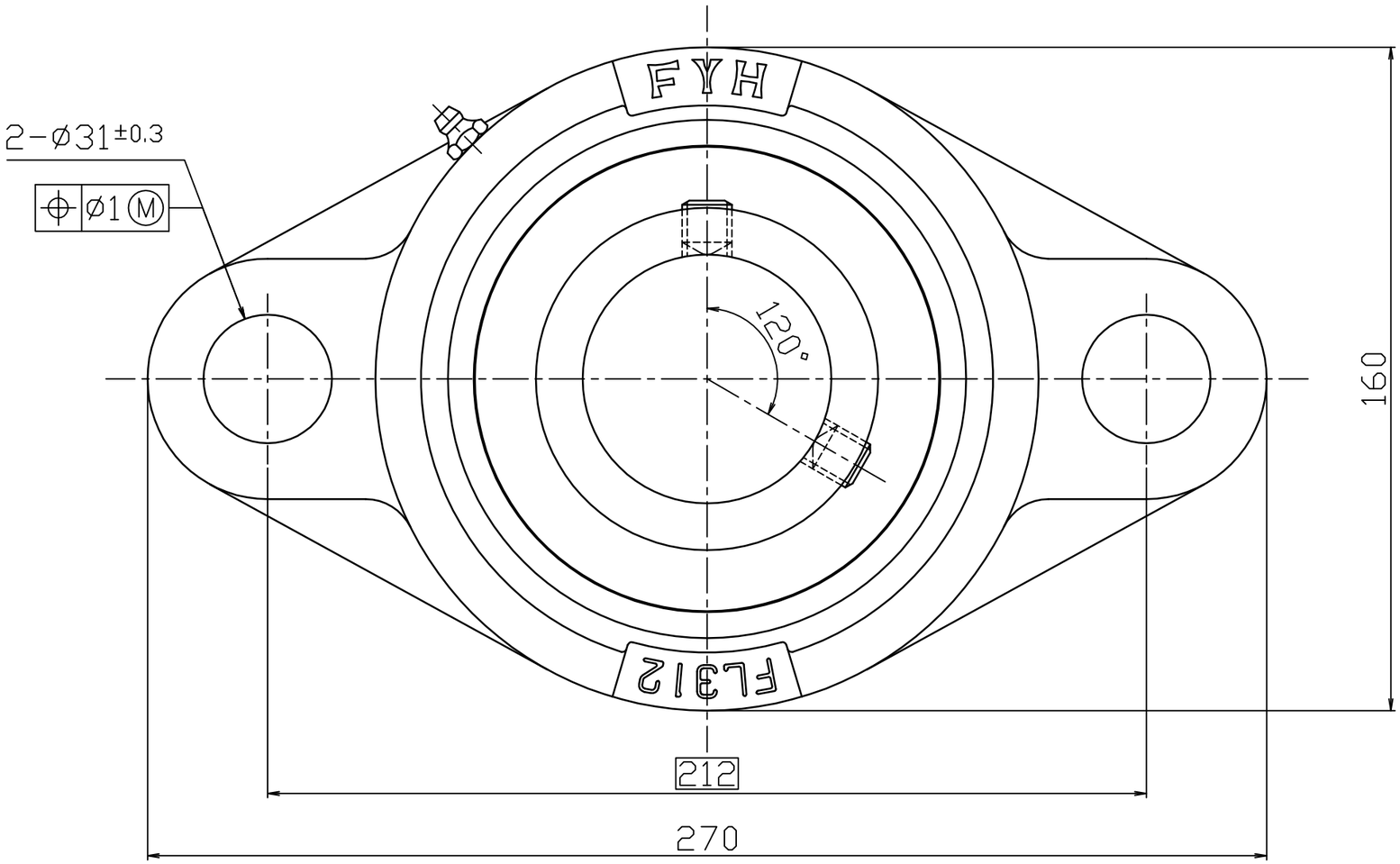

FYH株式会社	
呼び番号	UCFL312
図 番	参考図