(mm)参考

FYH

参 考 図

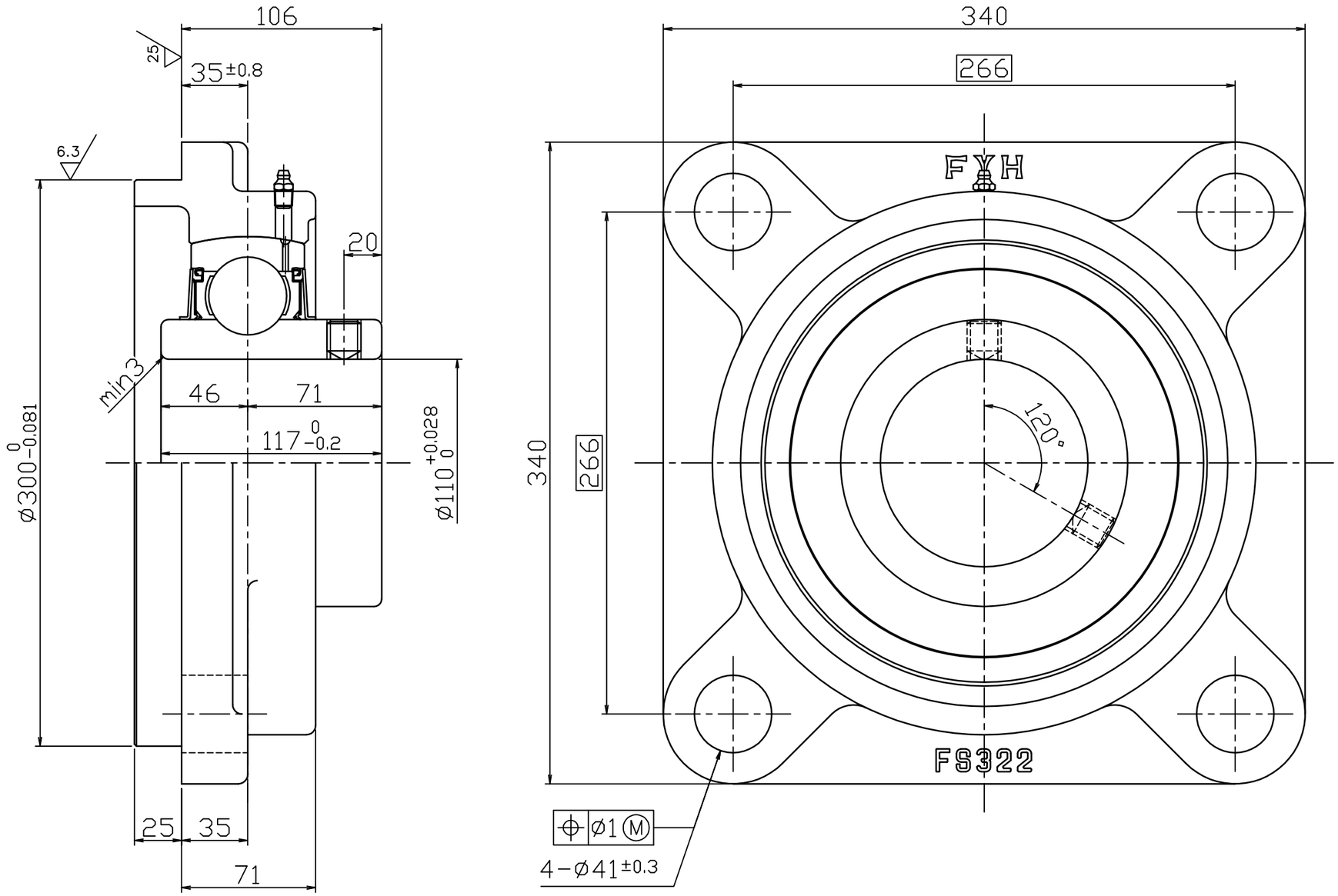

FYH株式会社	
呼び番号	UCFS322
図 番	参考図