(mm)参考

FYH

参 考 図

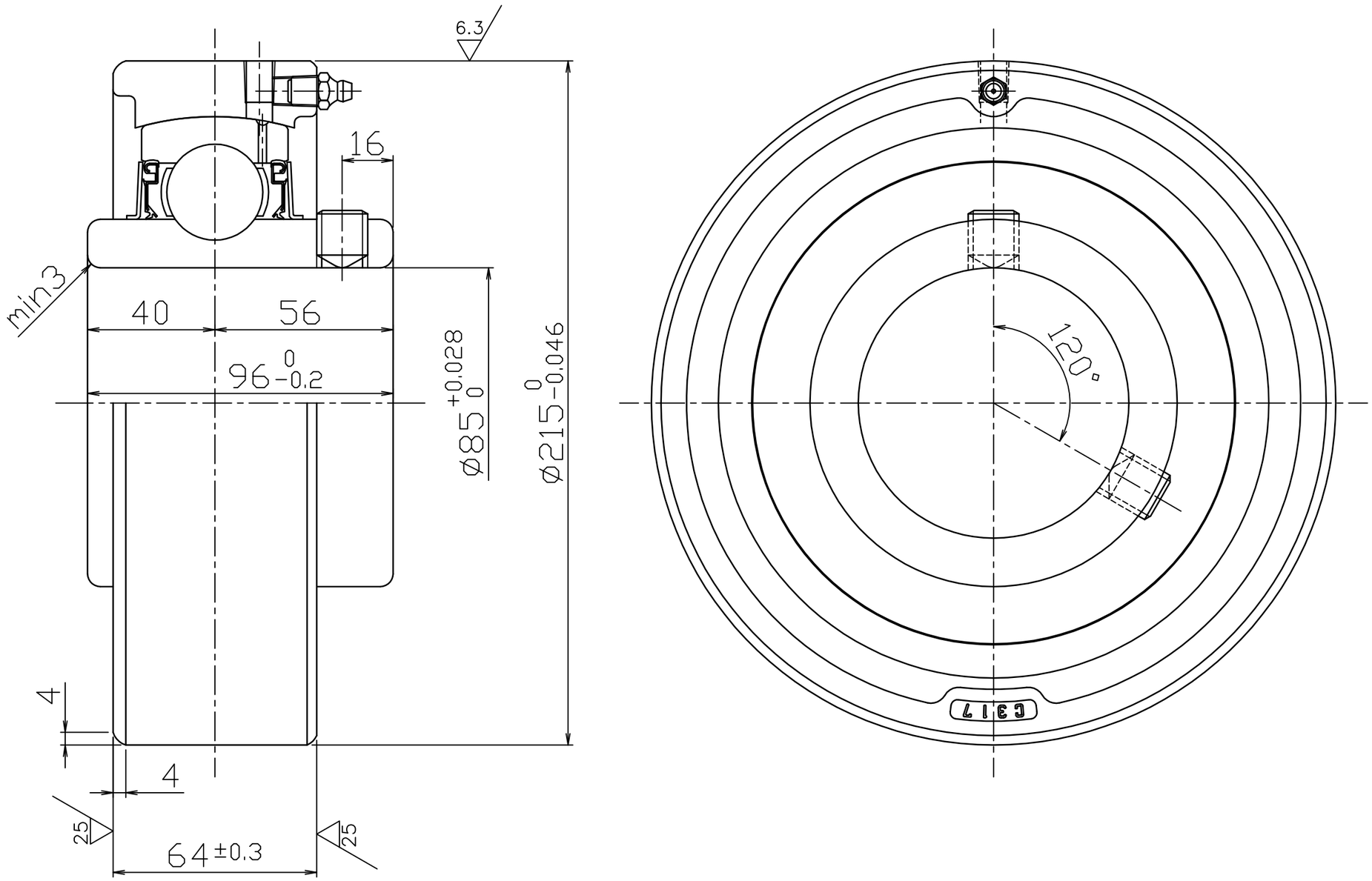


| FYH株式会社 | |
|---|---|
| 呼び番号 | UCC317 |
| 図 番 | 参考図 |