FYH

参 考 図

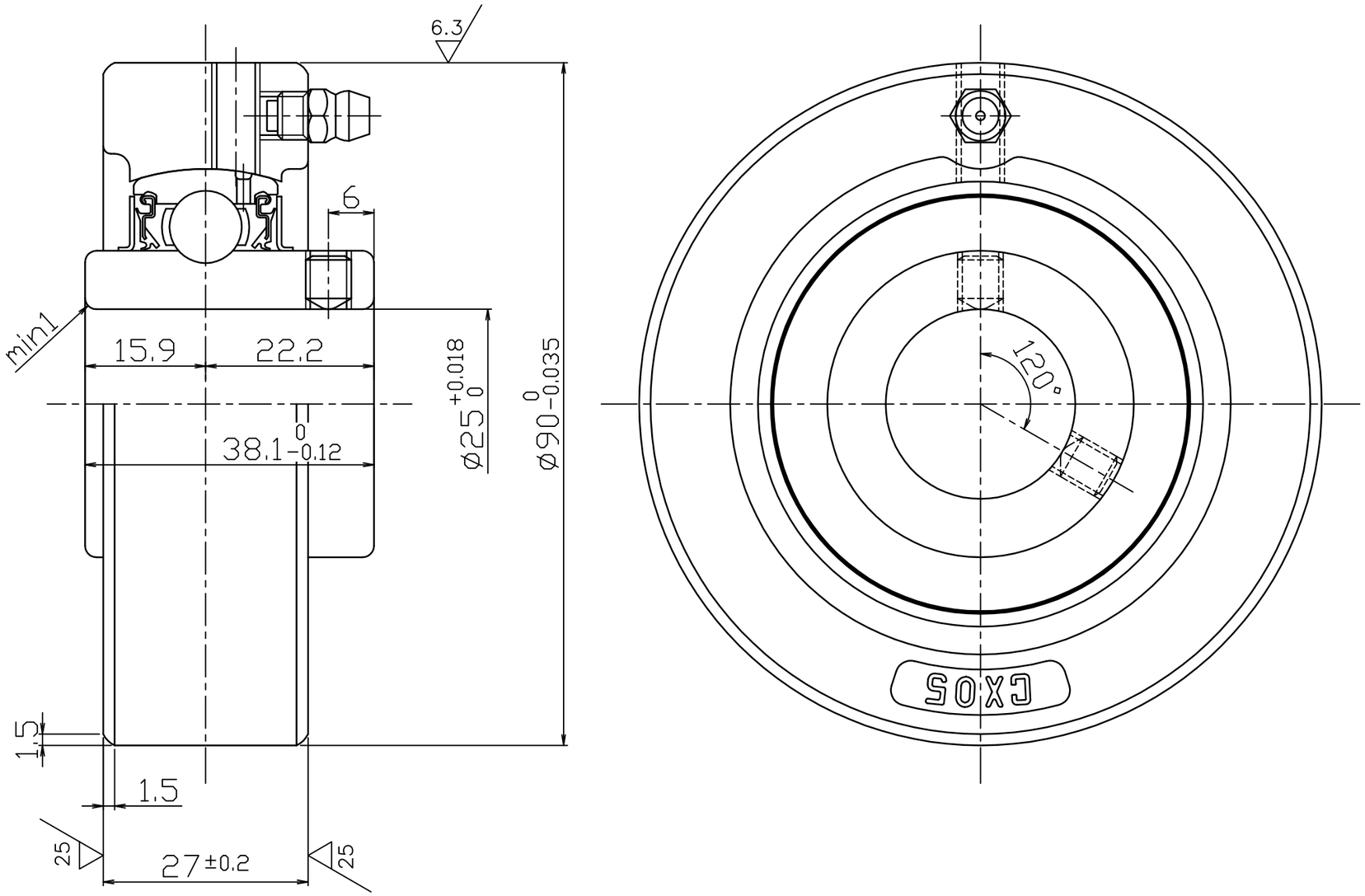

FYH株式会社	
呼び番号	UCCX05J
図 番	参考図